CRX3210 FI

LED-TYÖVALO

Käyttöohje (Alkuperäinen käyttöohje)

Onnittelut tämän laadukkaan CRX-tuotteen valinnasta. Lue käyttöohjeet huolellisesti ennen laitteen käyttöä ja noudata kaikkia annettuja ohjeita. Säilytä ohjeet myöhempää tarvetta varten.

TURVAOHJEET

- Tätä laitetta voivat käyttää vähintään 8-vuotiaat lapset ja sellaiset henkilöt, joiden fyysiset, aistinvaraiset tai henkiset ominaisuudet ovat alentuneet tai joilla ei ole kokemusta ja tietoa, jos heitä valvotaan tai heitä on opastettu käyttämään laitetta turvallisesti ja jos he ymmärtävät laitteen käyttöön liittyvät vaarat. Lapset eivät saa leikkiä laitteella. Lapset eivät saa puhdistaa laitetta eivätkä he saa tehdä laitteen hoitotoimenpiteitä ilman valvontaa.
- Ainoastaan valtuutettu sähköasentaja saa tehdä sähköasennukset laitteelle ja korjata tai vaihtaa vaurioituneen sähköjohdon.
- Virtakytkimen pitää olla pois päältä ennen pistorasiaan kytkemistä.
- Laitteen saa kytkeä ainoastaan maadoitettuun pistorasiaan.
- Älä katso suoraan kirkkaisiin LED-valoihin valaisimen ollessa päällä.
- Valaisin kuumenee käytön aikana. Älä koske laitteen kuumaan pintaan paljain käsin säätäessäsi valaisimen asentoa. Lopetettuasi laitteen käytön sammuta se ja anna sen jäähtyä ennen kuin kosket siihen. Varmista, että laite on riittävän etäällä helposti syttyvistä materiaaleista ja/tai pinnoista. Varmista hyvä ilmanvaihto edistämään lämmön hajaantumista.
- Älä käytä kaltevalla pinnalla, jotta valaisin ei kaadu ja vaurioidu.
- Valaisinta ei saa käyttää ilman lasia tai jalustaa.
- Laitetta ei saa asettaa epävakaalle tai tärinäalttiille alustalle.
- Pidä valaisin kaukana lämpöä tuottavista laitteista.
- Laite on sijoitettava vähintään 1 metrin päähän kaikista esineistä, materiaaleista ja pinnoista.
- Pidä sähköjohdot etäällä leikkaustyökaluista, terävistä esineistä sekä muista mahdollisista vaaroista kuten märistä lattioista, kemikaaleista, liuotinaineista yms.
- Huom! Laite ei sovellu käytettäväksi kaivosolosuhteissa.

LAITTEESSA OLEVAT SYMBOLIT

	Valaisinta ei saa käyttää, mikäli lasissa on halkeama tai jokin muu vaurio. Vaurioitunut lasi on vaihdettava välittömästi uuteen valtuutetussa huoltoliikkeessä.
CE	Laite on CE-hyväksytty.
	Laitetta ei saa hävittää tavallisen kotitalousjätteen mukana, vaan se on toimitettava asianmukaiseen keräyspisteeseen.
	Luokan I sähkölaite
	Sähköiskun vaara
	Kestää kovaa käyttöä

TEKNISET TIEDOT

Jännite	220-240 V ~ 50 Hz
Teho	100 W
Valovirta	11 000 lm
Säteilykulma	120°
Heijastuspinta-ala	120 cm²
Värilämpötila	4000 K
Värintoistoindeksi	> 80 Ra
Suojausluokka	IP54 IK10
Elinikä	30 000 h
Käyttölämpötila	-30 °C … +35 °C
Runko	muottivalettu alumiinirunko
Lasi	karkaistua lasia
Kokonaismitat	417 x 153,5 x 455 mm
Paino	4,12 kg
Virtajohdon tyyppi	H07RN-F 3X1,5mm²

LAITTEEN ESITTELY

A. Kahva
B. Runko
C. Kulman säätöruuvi
D. USB-portti
E. ON/OFF/Himmennyskatkaisin
F. Schuko-ulostulo 230 V
G. Jalat

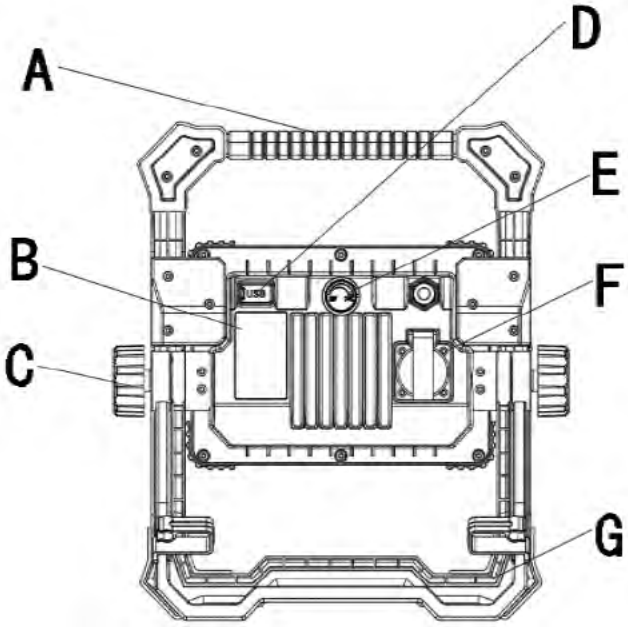

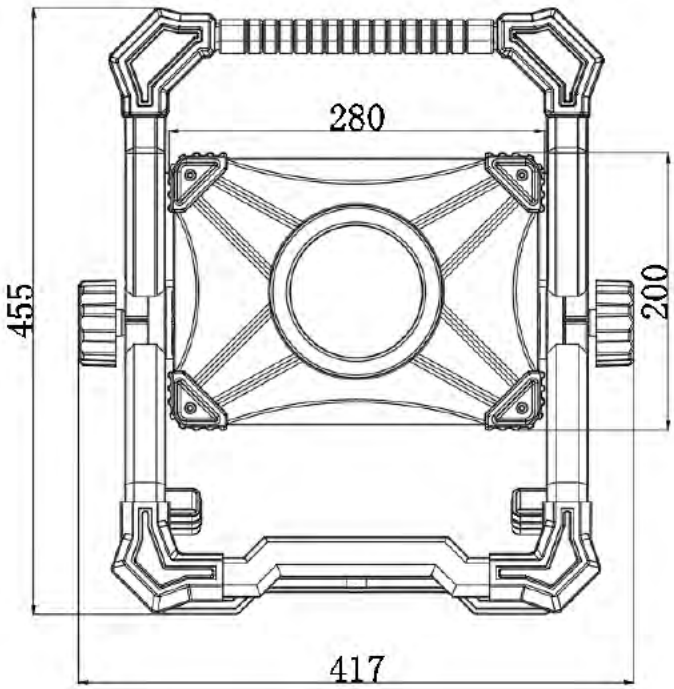

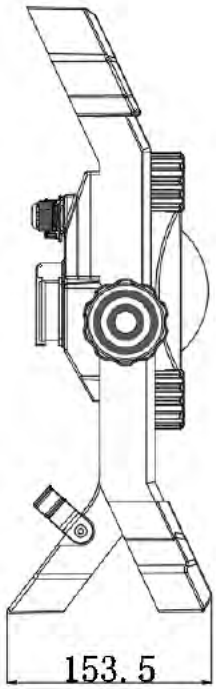

CRX3210 SE

LED-ARBETSLAMPA

Bruksanvisning (Översättning av bruksanvisning i original)

Vi gratulerar Dig till valet av denna CRX-produkt av god kvalitet. Läs noggrant igenom bruksanvisningen innan du använder apparaten och följ alla angivna instruktioner. Spara instruktionerna för senare behov.

SÄKERHETSANVISNINGAR

- Denna apparat kan användas av barn som är 8 år eller äldre samt av fysiskt eller mentalt handikappade personer, eller personer med bristande erfarenhet och kunskap om de övervakas eller undervisas om säker användning av produkten och förståelse för de därav resulterande farorna. Barn får inte leka med apparaten. Rengöring och användarunderhåll får inte utföras av barn utan uppsikt.
- Endast en kvalificerad elektriker får utföra elektriska installationer på apparaten och reparera eller byta ut en skadad elsladd.
- Stäng av strålkastaren innan du ansluter den till ett uttag.
- Apparaten får kopplas endast till ett jordat uttag.
- Titta inte direkt på de starka LED-ljusen när strålkastaren är på.
- Strålkastaren blir het då den används. Berör inte apparatens heta yta med dina bara händer när du justerar strålkastarens läge. Efter användningen, stäng av apparaten och låt den svalna innan du vidrör den. Se till att enheten står på betryggande avstånd från brännbara material och/eller ytor. Säkerställ god ventilation för att underlätta bortledandet av värmet.
- Håll strålkastaren borta från värmealstrande utrustning.
- Strålkastaren får inte användas utan glaset eller stativet.
- Placera inte apparaten på ojämnt underlag eller på underlag som riskerar att vibrera.
- Använd inte på lutande underlag för att undvika att strålkastaren faller ner och skadas.
- Apparaten ska placeras på minst en meters avstånd från alla föremål, material och ytor.
- Håll elsladdarna på avstånd från skärverktyg, vassa föremål och alla andra möjliga risker såsom våta golv, kemikalier, lösningsmedel osv.
- Obs! Apparaten tillämpar sig inte att användas under gruvförhållanden.

SYMBOLER PÅ APPARATEN

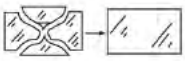	Strålkastaren får inte användas om skyddsglaset är sprucket eller skadat. Ett skadat skyddsglas måste omedelbart bytas ut i en auktoriserad serviceverkstad.
CE	Apparaten är CE-godkänd.
	Apparaten får inte bortskaffas som osorterat kommunalt avfall. Lämna den i stället in på en för ändamålet avsedd insamlingsplats.
	Klass I elapparat.
	Risk för elchock
	Tål hård användning

TEKNISKA DATA

Spänning	220-240 V ~ 50 Hz
Effekt	100 W
Ljusflöde	11 000 lm
Strålningsvinkel	120°
Projicerad yta	120 cm²
Färgtemperatur	4000 K
Färgåtergivningsindex	> 80 Ra
Kapslingsklass	IP54 IK10
Livslängd	30 000 h
Arbetstemperatur	-30 °C … +35 °C
Stomme	formgjuten aluminiumstomme
Glas	härdat glas
Totalmått	417 x 153.5 x 455 mm
Vikt	4,12 kg
Typ av strömkabel	H07RN-F 3X1,5mm²

PRODUKTBESKRIVNING

A. Handtag
B. Ram
C. Vinkeljusteringsskruv
D. USB-port
E. ON/OFF/Dimmerbrytare
F. Schuko-uttag 230 V
G. Fötter

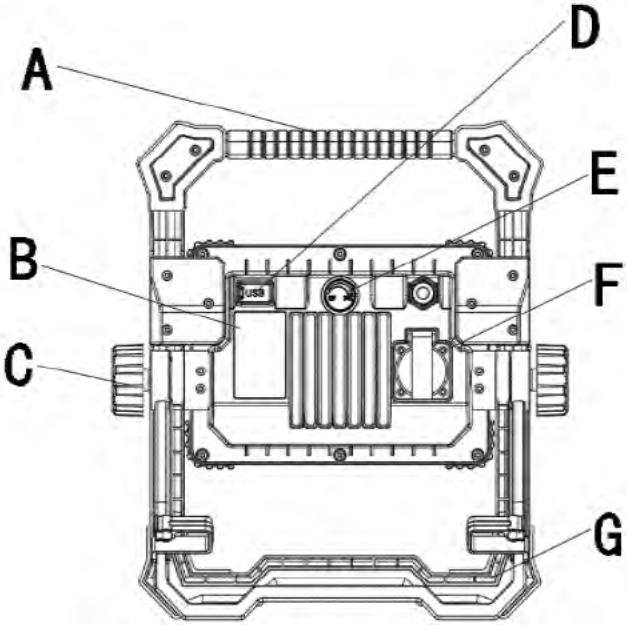

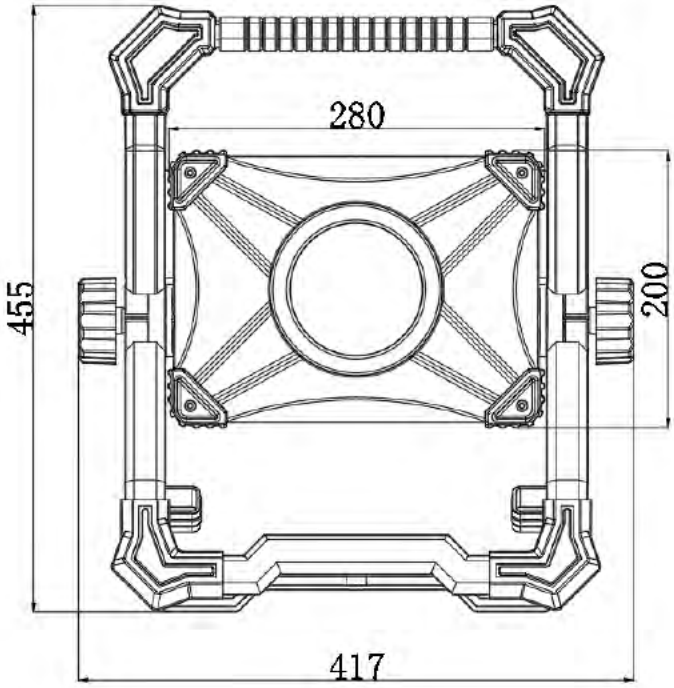

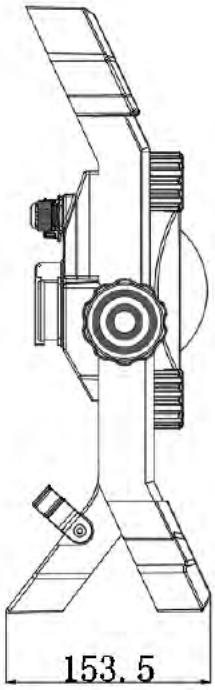

CRX3210 EN

LED WORK LIGHT

Instruction manual (Translation of the original instructions)

Congratulations for choosing this high-quality CRX product. Read the instruction manual carefully before using the appliance and follow all given instructions. Save the instructions for further reference.

SAFETY INSTRUCTIONS

- This appliance can be used by children aged from 8 years and above and persons with reduced physical, sensory or mental capabilities or lack of experience and knowledge if they have been given supervision or instruction concerning use of the appliance in a safe way and understand the hazards involved. Children shall not play with the appliance. Cleaning and user maintenance shall not be made by children without supervision.
- Only a qualified electrician is allowed to perform electrical installations to the appliance and repair or replace a damaged cord.
- Switch off the lamp before plugging into a socket.
- The appliance can only be connected to a grounded outlet.
- Do not look directly into the bright LED lights when the floodlight is on.
- The floodlight becomes hot when in use. Do not touch the hot surface with bare hands when adjusting the floodlight position. After use, turn the appliance off and let it cool before touching it. Make sure the unit is far enough from any combustible materials and/or surfaces. Make sure there is good ventilation to aid heat dissipation.
- Always keep the lamp away from any heating equipment or similar objects.
- The floodlight may not be used without the glass or the stand.
- Do not place on a surface that is uneven or prone to vibration.
- Do not use on inclined surface to avoid tipping over and damaging.
- The appliance must be placed at least 1 meter away from all objects, materials and surfaces.
- Keep cords away from cutting tools, sharp objects and all other potential hazards such as wet floors, chemicals, solvents etc.
- Note! The appliance is not suitable to be used in mining conditions.

SYMBOLS ON THE APPLIANCE

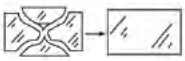	If the glass is cracked or otherwise damaged, the floodlight must not be used. A damaged glass must be immediately replaced in an authorized service center.
CE	The appliance is CE approved.
	The appliance must not be disposed of with household waste. Instead, hand it over to a designated collection point for recycling.
	Class I electric appliance.
	Risk of electric shock
	Resistant to heavy use

TECHNICAL DATA

Voltage	220–240 V ~ 50 Hz
Power	100 W
Luminous flux	11 000 lm
Radiation angle	120°
Projected area	120 cm²
Color temperature	4000 K
Color rendering index	> 80 Ra
Protection class	IP54 IK10
Lifetime	30 000 h
Operating temperature	-30 °C … +35 °C
Housing	die cast aluminium housing
Glass	tempered glass
Overall dimensions	417 x 153.5 x 455 mm
Weight	4.12 kg
Power cord type	H07RN-F 3X1.5mm²

PRODUCT DESCRIPTION

A. Handle
B. Lamp body
C. Angle adjusting screw
D. USB-port
E. ON/OFF/Dimmer switch
F. Schuko-socket 230 V
G. Feet

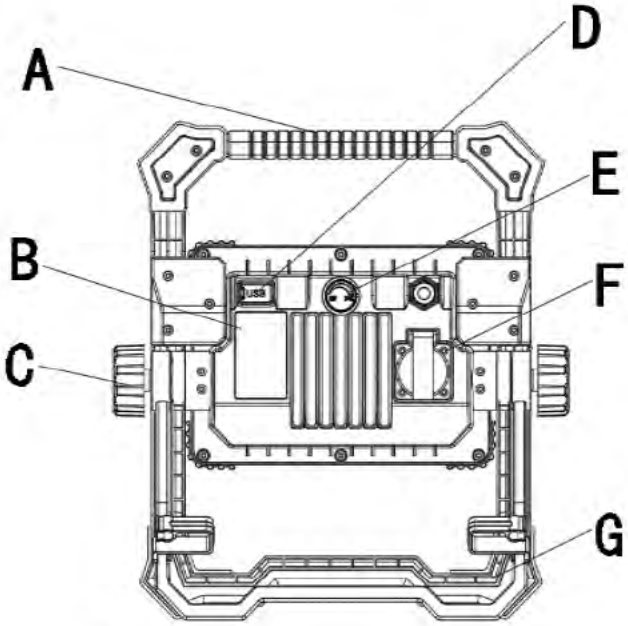

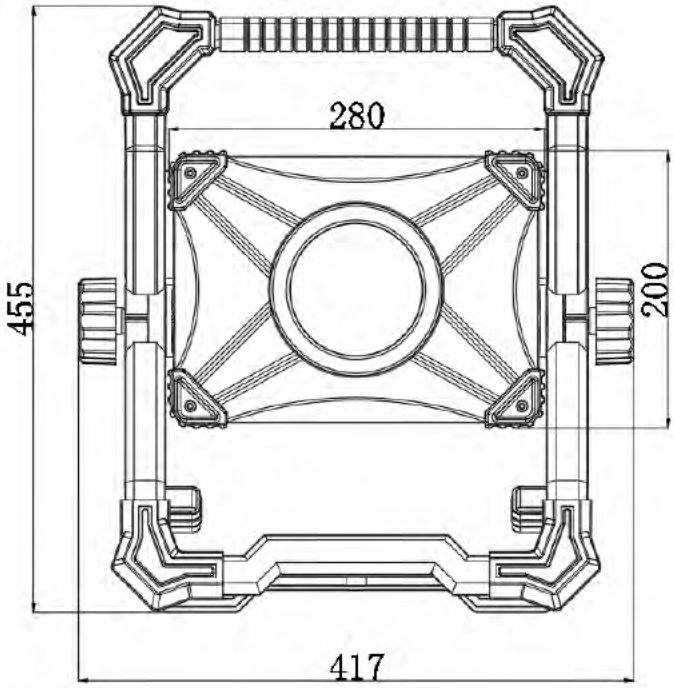

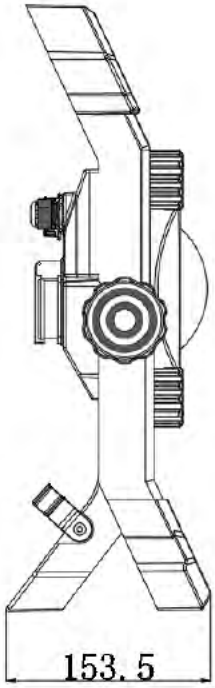

EU-vaatimustenmukaisuusvakuutus (Alkuperäinen EU-vaatimustenmukaisuusvakuutus)

Me

Isojoen Konehalli Oy
Keskustie 26
61850 Kauhajoki As
Puh. +358 (0)20 1323 232
tuotepalaute@ikh.fi

vakuutamme yksinomaan omalla vastuulla, että seuraava tuote

Laite: LED-työvalo
Tuotemerkki: CRX
Malli/tyyppi: CRX3210 (57100-34)

täyttää

pienjännitedirektiivin (LVD) 2014/35/EU
sähkömagneettista yhteensopivuutta koskevan EMC-direktiivin 2014/30/EU

vaatimukset sekä on seuraavien harmonisoitujen standardien sekä teknisten eritelmien mukainen:

LVD: EN 60598-1:2015/A1:2018; EN 60598-2-5:2015; EN 60598-2-4:2018; EN 62493:2015

EMC: EN 61000-6-1:2007; EN 61000-6-3:2007/A1:2011; EN IEC 55015:2019/A11:2020; EN 61547:2009; EN IEC 61000-3-2:2019; EN 61000-3-3:2013/A1:2019

Kauhajoki 18.5.2022

Valmistaja:
Isojoen Konehalli Oy

Harri Altis, ostopäällikkö (valtuutettu kokoamaan teknisen tiedoston)

EU-försäkran om överensstämmelse (Översättning av original EU-försäkran om överensstämmelse)

Vi

Isojoen Konehalli Oy
Keskustie 26
61850 Kauhajoki As
Tel. +358 (0)20 1323 232
tuotepalaute@ikh.fi

försäkrar enbart på vårt eget ansvar att följande produkt

Typ av utrustning: LED-arbetslampa
Varumärke: CRX
Typbeteckning: CRX3210 (57100-34)

uppfyller kraven i

lågspänningsdirektivet (LVD) 2014/35/EU
direktivet om elektromagnetisk kompatibilitet (EMC) 2014/30/EU

och att följande harmoniserade standarder och tekniska specifikationer har tillämpats:

LVD: EN 60598-1:2015/A1:2018; EN60598-2-5:2015; EN60598-2-4:2018; EN 62493:2015

EMC: EN 61000-6-1:2007; EN 61000-6-3:2007/A1:2011; EN IEC 55015:2019/A11:2020; EN 61547:2009; EN IEC 61000-3-2:2019; EN 61000-3-3:2013/A1:2019

Kauhajoki 18.5.2022

Tillverkare:
Isojoen Konehalli Oy

Harri Altis, inköpschef (behörig att ställa samman den tekniska dokumentationen)

EU Declaration of Conformity (Translation of the original EU Declaration of Conformity)

We

Isojoen Konehalli Oy
Keskustie 26
61850 Kauhajoki As
Tel. +358 (0)20 1323 232
tuotepalaute@ikh.fi

declare under our sole responsibility that the following product

Equipment: LED Work Light
Brand name: CRX
Model/type: CRX3210 (57100-34)

is in conformity with the

Low Voltage Directive (LVD) 2014/35/EU
Electromagnetic Compatibility Directive (EMC) 2014/30/EU

and the following harmonized standards and technical specifications have been applied:

LVD: EN 60598-1:2015/A1:2018; EN60598-2-5:2015; EN60598-2-4:2018; EN 62493:2015

EMC: EN 61000-6-1:2007; EN 61000-6-3:2007/A1:2011; EN IEC 55015:2019/A11:2020; EN 61547:2009; EN IEC 61000-3-2:2019; EN 61000-3-3:2013/A1:2019

Kauhajoki 18.5.2022

Manufacturer:
Isojoen Konehalli Oy

Harri Altis, Purchase Manager (authorized to compile the Technical File)

Sähkö- ja elektroniikkalaitteita ei saa hävittää tavallisen kotitalousjätteen mukana, vaan ne on toimitettava asianmukaiseen keräyspisteeseen. Saadaksesi lisätietoja ota yhteys paikallisiin viranomaisiin tai liikkeeseen josta laitteen ostit.

Elektriska och elektroniska produkter får inte bortskaffas som osorterat kommunalt avfall. Lämna dem i stället in på en för ändamålet avsedd insamlingsplats. Kontakta lokala myndigheter eller din återförsäljare för mer information.

Electrical and electronic equipment must not be disposed of with household waste. Instead, hand it over to a designated collection point for recycling. Contact your local authorities or retailer for further information.

YHTEYSTIEDOT • KONTAKTUPPGIFTER • CONTACT DETAILS
Isojoen Konehalli Oy, Keskustie 26, 61850 Kauhajoki As, Finland
Tel. +358 (0)20 1323 232 • tuotepalaute@ikh.fi • www.ikh.fi

Copyright © 2022 Isojoen Konehalli Oy. Kaikki oikeudet pidätetään. Tämän asiakirjan sisällön jäljentäminen, jakeleminen tai tallentaminen kokonaan tai osittain on kielletty ilman Isojoen Konehalli Oy:n myöntämää kirjallista lupaa. Tämän asiakirjan sisältö tarjotaan "sellaisenaan" eikä sen tarkkuudesta, luotettavuudesta tai sisällöstä anneta mitään suoria tai epäsuoria takuita eikä nimenomaisesti taata sen markkinoitavuutta tai sopivuutta tiettyyn tarkoitukseen, ellei pakottavalla lainsäädännöllä ole toisin määrätty. Asiakirjassa olevat kuvat ovat viitteellisiä ja saattavat poiketa toimitetusta tuotteesta. Isojoen Konehalli Oy kehittää tuotteitaan jatkuvasti ja varaa itselleen oikeuden tehdä muutoksia ja parannuksia tuotteeseen ja tähän asiakirjaan milloin tahansa ilman ennakkoilmoitusta. Mikäli tuotteen teknisiä ominaisuuksia tai käyttöominaisuuksia muutetaan ilman valmistajan suostumusta, EU-vaatimustenmukaisuusvakuutus lakkaa olemasta voimassa ja takuu raukeaa. Isojoen Konehalli Oy ei vastaa laitteen käytöstä aiheutuvista välittömistä tai välillisistä vahingoista. • Copyright © 2022 Isojoen Konehalli Oy. Alla rättigheter förbehållna. Reproduktion, överföring, distribution eller lagring av delar av eller hela innehållet i detta dokument i vilken som helst form, utan skriftlig tillåtelse från Isojoen Konehalli Oy, är förbjuden. Innehållet i detta dokument gäller aktuella förhållanden. Förutom det som stadgas i tillämplig tvingande lagstiftning, ges inga direkta eller indirekta garantier av något slag, inklusive garantier gällande marknadsförbarhet och lämplighet för ett särskilt ändamål, vad gäller riktighet, tillförlighet eller innehållet av detta dokument. Bilderna i detta dokument är riktgivande och inte nödvändigtvis motsvarar den levererade produkten. Isojoen Konehalli Oy utvecklar ständigt sina produkter och förbehåller sig rätten att göra ändringar och förbättringar i produkten och detta dokument utan föregående meddelande. EU-försäkran om överensstämmelse och garantin upphör att gälla om produktens tekniska eller andra egenskaper ändras utan tillverkarens tillstånd. Isojoen Konehalli Oy är inte ansvarig för direkta eller indirekta skador som uppstått pga användning av produkten. • Copyright © 2022 Isojoen Konehalli Oy. All rights reserved. Reproduction, transfer, distribution, or storage of part or all of the contents in this document in any form without the written permission of Isojoen Konehalli Oy is prohibited. The content of this document is provided "as is". Except as required by applicable law, no express nor implied warranties of any kind, including the warranties of merchantability and suitability for a particular purpose, are made in relation to the accuracy, reliability or content of this document. Pictures in this document are indicative and may differ from the delivered product. Isojoen Konehalli Oy follows a policy of ongoing development and reserves the right to make changes and improvements to the product and this document without prior notice. EU Declaration of Conformity is not anymore valid and the warranty is voided if the technical features or other features of the product are changed without manufacturer's permission. Isojoen Konehalli Oy is not responsible for the direct or indirect damages caused by the use of the product.